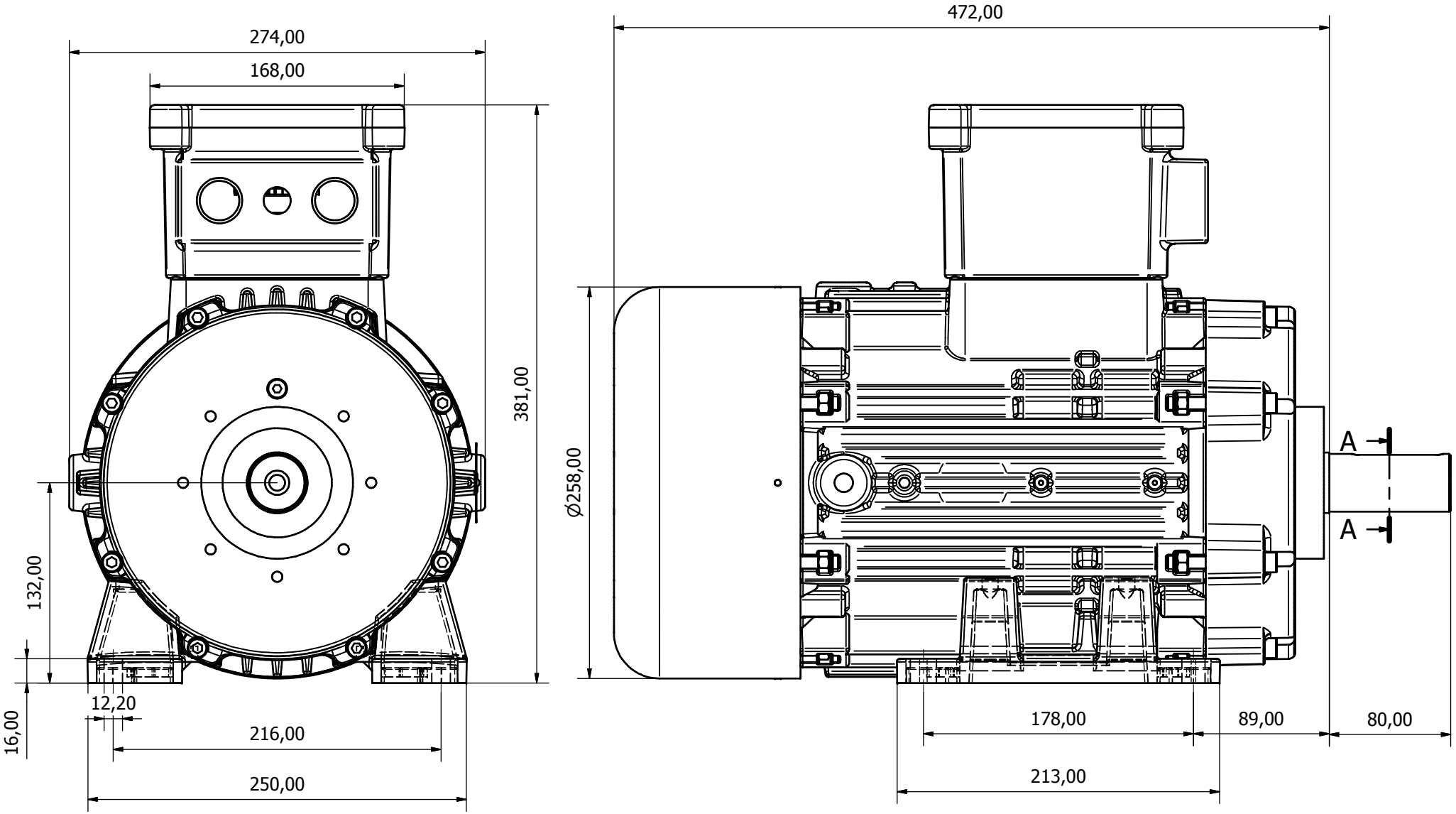

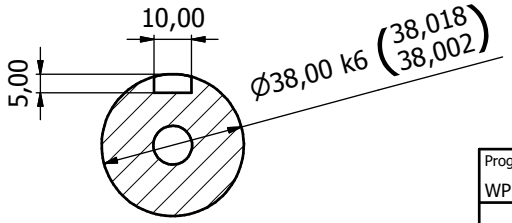

A-A (.7)

Progettato da		Approvato da	Data	Data	
WP				30/01/2015	

RAEL MOTORI ELETTRICI

RL132 B3L

RL132C b3 PL chk2019

Edizione

Foglio 1 / 1